南阳市房产面积实测绘报告书

测绘单位自编号：2025021509

测 绘 类 型：实测

房 产 坐 落：宛城区建设东路 668 号

测 绘 单 位：河南省创天勘测设计院有限公司

建 设 单 位：南阳市鑫邦房地产开发有限公司

测 绘 幢 号：宛城区汉冶街道办事处北关社区建东新村城中村改造-D9 幢

河南省创天勘测设计院有限公司

2025 年 02 月 15 日

统一社会信用代码
91411000MA40TJKB1G

营业执照

（副 本）1-1

扫描二维码登录"国家企业信用信息公示系统"了解更多登记、备案、许可、监管信息。

名　　称 河南省创天勘测设计院有限公司

注册资本 壹仟万圆整

类　　型 有限责任公司（自然人独资）

成立日期 2017年04月13日

法定代表人 田真真

营业期限 长期

经营范围 大地测量服务；测绘航空摄影服务；摄影测量与遥感服务；地理信息系统工程服务；工程测量服务；地籍测绘服务；房产测绘；行政区域界线测绘服务；海洋测绘服务；地图编制服务；城乡规划服务；工程勘察设计及咨询；计算机软件开发、设计；计算机软件、硬件销售；农业技术开发、推广服务；工程勘察；工程咨询服务；计算机系统集成服务；农业规划服务；水利工程设计服务；数据处理服务；工程建设项目招标代理服务；工程造价咨询；工程设计；土地规划服务；园林绿化工程设计与施工。（依法须经批准的项目，经相关部门批准后方可开展经营活动）

住　　所 河南省郑州市二七区京广南路58号院江泰天宇国际3号楼1506号

河南省创天勘测设计院有限公司 1100107028317

登记机关

郑州市二七区市场监督管理局

2022 年 03 月 29 日

国家企业信用信息公示系统网址：http://www.gsxt.gov.cn

市场主体应当于每年1月1日至6月30日通过国家企业信用信息公示系统报送公示年度报告

国家市场监督管理总局监制

乙级测绘资质证书

专 业 类 别：乙级：摄影测量与遥感、工程测量、界线与不动产测绘、地理信息系统工程。***

单 位 名 称：河南省创天勘测设计院有限公司

注 册 地 址：河南省郑州市二七区京广南路58号院江泰天宇国际3号楼1506号

法定代表人：田真真

证 书 编 号：乙测资字41503291

有 效 期 至：2026年12月27日

发证机关（印章）

2021年12月28日

No. 012643

中华人民共和国自然资源部监制

李文凯：15660663122

从事专业
Speciality 测绘

专业技术职务任职资格
Professional & Technical Qualifications 助理工程师

评审组织
Organization Of Evaluation 考核认定

评审通过时间
Time Of Adoption 2018.11

发证单位
Issuing Authority 濮阳经济技术开发区

文件号 濮经开组人劳2018【9】号

姓名 Full Name 何华伟 性别 Sex 男

出生年月 Birthdate 1990.02 籍贯 Native Place

工作单位 Work Unit 河南泽沐嘉沅建筑工程有限公司

证书编号 Credentials No. D07048526180902205

2018年11月12日

河南省创天勘测设计院有限公司 4110007028317

姓　名　邓家君　　性　别　女

出生年月　1991.12

工作单位　周口丰硕建筑工程有限公司

证书编号　C20190974169900001087

年　月　日
2020　09　17

从事专业　测绘

取得职称名称　工程师

取得职称级别　中级

取得方式　评审

评审组织（认定部门）　周口市工程系列中级职称评审委员会

评审（认定）通过时间　2020.08

发证单位　周口市人力资源和社会保障局

河南省创无数测绘设计院有限公司
1100007028317

从事专业 测绘

取得职称名称 工程师

取得职称级别 中级

取得方式 评审

评审组织（认定部门） 周口市工程系列专业技术评审委员会

评审（认定）通过时间 2020.08

发证单位 周口市人力资源和社会保障局

姓名 董巧枝 性别 女

出生年月 1991.08

工作单位 周口市[illegible]建筑工程有限公司

证书编号 C2019097416990001085

年 月 日
2020 09 17

河南省创天勘测设计有限公司 4110007028317

建设单位验收结论

我方本项目负责人[illegible]对本房产测绘成果进行验收：

对本房产测绘成果进行验收：

1、测绘单位采用的资料真实、合法；

2、该测绘成果完整、真实；

3、该测绘成果与委托内容一致；

4、该测绘成果对专有部位、共有部位的认定与事实相符；

5、对该测绘成果各部分面积无异议，并同意在南阳市不动产登记服务中心官网予以明示。

验收结论：合格

验收人：[illegible]

验收日期：2025 年 2 月 15 日

建设单位：（盖章）

房 屋 状 况 表

房屋坐落	宛城区建设东路668号												总建筑面积（㎡）		16158.94	
申请单位（人）及联系人	南阳市鑫邦房地产开发有限公司								联系方式				新图幅号	53-105-3	新丘号	050
													老图幅号		街坊号	
房屋状况	测绘幢号	坐落幢号	总层数	地上层数	地下层数	所在层次	建筑结构	建成年份	房屋规划用途及面积（㎡）				墙体归属			
									规划用途	面积	套数	间数	东	南	西	北
	第D9幢		36	34	2	出屋面层	钢混	2025	出屋面间	51.01		2	共	共	共	共
	第D9幢		36	34	2	1	钢混	2025	风井	6.53		1	共	共	共	共
	第D9幢		36	34	2	-2,-1	钢混	2025	人防停车	785.60		3	共	共	共	共
	第D9幢		36	34	2	-1	钢混	2025	强电间	10.48		1	共	共	共	共
	第D9幢		36	34	2	-2	钢混	2025	热力小室	10.48		1	共	共	共	共
	第D9幢		36	34	2	-1	钢混	2025	弱电间	10.48		1	共	共	共	共
	第D9幢		36	34	2	1~34	钢混	2025	住宅	15284.36	136		共	共	共	共
备注																

测绘人　何华伟　校核人　董巧枝

日期　2025.02　日期　2025.02

版本号：ZFC002-4

幢分摊说明书

房屋坐落	宛城区建设东路 668 号				
测绘幢号	宛城区汉冶街道办事处北关社区建东新村城中村改造第 D9 幢				
套内面积	12430.71	幢共用面积	3728.23	幢建筑面积	16158.94
功能区划分					
功能区名称	功能区户室		功能区面积		功能区描述
功能区 1	-2、-1 层		804.032		地下室功能区
功能区 2	1-34 层		14792.6250		地上住宅功能区
共用区划分					
共用区名称	共用区部位		共用区面积		参与下级分摊面积
K20	1 至出屋面层外墙		549.0450		549.0450
K21	-2 至-1 层外墙		13.006		13.006
K22	1 至 34 层步梯、电梯、合用前室、1 层入户大堂、2 至 34 层连廊		3002.3120		3002.3120
K23	-2 至-1 层步梯、电梯、合用前室、送风机房、排烟机房		275.282		275.282
注：1、参与下级分摊面积=共用区面积+从上级分摊得到的面积。 2、-2 至-1 层墙厚为 250mm，1 至 34 层墙厚为 200mm、外保温厚度为 30mm，阳台为不封闭					
分摊关系制定					
共用区名称	参与分摊区域		参摊区域面积		
K20	功能区 2		14792.6250		
K21	功能区 1		804.0320		
K22	功能区 2		11891.4800		
K23	功能区 1		533.1320		
分摊系数					
共用区名称	K 系数值	K 系数值计算公式			

地下墙分摊 K20	0.0370482	$K20=\frac{\text{共有面积+共有分摊面积+参数面积}}{\text{套内面积}}=\frac{549.0450+0.0000}{14792.6250}=0.0371161$
地上墙分摊 K21	0.0161760	$K21=\frac{\text{共有面积+共有分摊面积+参数面积}}{\text{套内面积}}=\frac{13.0060+0.0000}{804.0320}=0.0161760$
1 至 34 层步梯、电梯、合用前室、1 层入户大堂、2 至 34 层连廊 K22	0.2524182	$K22=\frac{\text{共有面积+共有分摊面积+参数面积}}{\text{套内面积}}=\frac{3002.3120+0.0000}{11891.4800}=0.2524759$
-2 至-1 层步梯、电梯、合用前室、送风机房、排烟机房 K23	0.5163487	$K23=\frac{\text{共有面积+共有分摊面积+参数面积}}{\text{套内面积}}=0.5163487$

房产建筑面积计算明细表

房屋坐落	宛城区建设东路668号				
测绘幢号	宛城区汉冶街道办事处北关社区建东新村城中村改造项目第D9幢				
房屋套内面积	12430.71	房屋分摊面积	3728.23	房屋总建筑面积	16158.94
户号	计算式		套内面积	分摊面积	建筑面积
-201	2.400*2.850		6.840	3.643	10.48
-202	10.225*1.850+4.250*8.100+0.050*8.200+0.750*8.250+9.425*11.375+9.375*5.000+6.800*5.900		247.303	131.695	379.00
-101	2.400*2.850		6.840	3.643	10.48
-102	2.400*2.850		6.840	3.643	10.48
-103	1.850*10.225+6.800*5.900+16.375*9.375+0.050*11.375+8.250*0.750+0.050*8.200+8.100*4.250		240.463	128.053	368.52
-104	3.575*6.950		24.846	13.231	38.08
101	12.850*6.800 阳台：(6.250*1.500)*0.5		92.030	26.651	118.68
102	3.900*9.400+5.200*7.450 阳台：(2.450*1.500)*0.5+(0.900*7.300+0.600*5.800)*0.5		82.263	23.823	106.09
103	9.400*3.900+7.450*5.200 阳台：(2.450*1.500)*0.5+(5.800*1.500+0.900*1.500)*0.5		82.263	23.823	106.09
104	6.800*12.850 阳台：(6.250*1.500)*0.5		92.030	26.651	118.68
105	2.000*3.150		6.300	0.234	6.53
201-3401	6.800*12.850 阳台：(6.250*1.500)*0.5		92.030	26.651	118.68
202-3402	3.900*9.400+5.200*7.450 阳台：(2.450*1.500)*0.5+(0.900*7.300+0.600*5.800)*0.5		82.263	23.823	106.09
203-3403	9.400*3.900+7.450*5.200 阳台：(2.450*1.500)*0.5+(5.800*1.500+0.900*1.500)*0.5		82.263	23.823	106.09
204-3404	6.800*12.850 阳台：(6.250*1.500)*0.5		92.030	26.651	118.68
出屋面间01	2.700*5.025+2.700*2.200		19.508	5.648	25.16
出屋面间02	2.700*5.025+2.700*2.400		20.048	5.805	25.85

河南省创天勘测设计有限公司
4110007028317

房屋建筑面积计算成果表

房屋座落		宛城区建设东路668号					图幅号	53-105-3
开发单位		南阳市鑫邦房地产开发有限公司					地　号	50
部位/用途			建筑面积	其中			公用面积分摊系数	备注
楼层	用途	户号		套内建筑面积（含阳台）	阳台建筑面积	分摊的公用建筑面积		
-2	热力小室	1	10.48	6.840		3.643	0.532525003	
-2	机动车库	02	379.00	247.303		131.695	0.532525003	
-1	弱电间	01	10.48	6.840		3.643	0.532525003	
-1	强电间	02	10.48	6.840		3.643	0.532525003	
-1	机动车库	03	368.52	240.463		128.053	0.532525003	
-1	机动车库	04	38.08	24.846		13.231	0.532525003	
1	住宅	01	118.68	92.030	4.688	26.651	0.289591998	
1	住宅	02	106.09	82.263	6.863	23.823	0.289591998	
1	住宅	03	106.09	82.263	6.863	23.823	0.289591998	
1	住宅	04	118.68	92.030	4.688	26.651	0.289591998	
1	风井	05	6.53	6.300		0.234	0.037115999	
2	住宅	01	118.68	92.030	4.688	26.651	0.289591998	
2	住宅	02	106.09	82.263	6.863	23.823	0.289591998	
2	住宅	03	106.09	82.263	6.863	23.823	0.289591998	
2	住宅	04	118.68	92.030	4.688	26.651	0.289591998	
3	住宅	01	118.68	92.030	4.688	26.651	0.289591998	
3	住宅	02	106.09	82.263	6.863	23.823	0.289591998	
3	住宅	03	106.09	82.263	6.863	23.823	0.289591998	
3	住宅	04	118.68	92.030	4.688	26.651	0.289591998	
4	住宅	01	118.68	92.030	4.688	26.651	0.289591998	
4	住宅	02	106.09	82.263	6.863	23.823	0.289591998	
4	住宅	03	106.09	82.263	6.863	23.823	0.289591998	
4	住宅	04	118.68	92.030	4.688	26.651	0.289591998	
5	住宅	01	118.68	92.030	4.688	26.651	0.289591998	
5	住宅	02	106.09	82.263	6.863	23.823	0.289591998	
5	住宅	03	106.09	82.263	6.863	23.823	0.289591998	
5	住宅	04	118.68	92.030	4.688	26.651	0.289591998	
6	住宅	01	118.68	92.030	4.688	26.651	0.289591998	
6	住宅	02	106.09	82.263	6.863	23.823	0.289591998	

6	住宅	03	106.09	82.263	6.863	23.823	0.289591998	
6	住宅	04	118.68	92.030	4.688	26.651	0.289591998	
7	住宅	01	118.68	92.030	4.688	26.651	0.289591998	
7	住宅	02	106.09	82.263	6.863	23.823	0.289591998	
7	住宅	03	106.09	82.263	6.863	23.823	0.289591998	
7	住宅	04	118.68	92.030	4.688	26.651	0.289591998	
8	住宅	01	118.68	92.030	4.688	26.651	0.289591998	
8	住宅	02	106.09	82.263	6.863	23.823	0.289591998	
8	住宅	03	106.09	82.263	6.863	23.823	0.289591998	
8	住宅	04	118.68	92.030	4.688	26.651	0.289591998	
9	住宅	01	118.68	92.030	4.688	26.651	0.289591998	
9	住宅	02	106.09	82.263	6.863	23.823	0.289591998	
9	住宅	03	106.09	82.263	6.863	23.823	0.289591998	
9	住宅	04	118.68	92.030	4.688	26.651	0.289591998	
10	住宅	01	118.68	92.030	4.688	26.651	0.289591998	
10	住宅	02	106.09	82.263	6.863	23.823	0.289591998	
10	住宅	03	106.09	82.263	6.863	23.823	0.289591998	
10	住宅	04	118.68	92.030	4.688	26.651	0.289591998	
11	住宅	01	118.68	92.030	4.688	26.651	0.289591998	
11	住宅	02	106.09	82.263	6.863	23.823	0.289591998	
11	住宅	03	106.09	82.263	6.863	23.823	0.289591998	
11	住宅	04	118.68	92.030	4.688	26.651	0.289591998	
12	住宅	01	118.68	92.030	4.688	26.651	0.289591998	
12	住宅	02	106.09	82.263	6.863	23.823	0.289591998	
12	住宅	03	106.09	82.263	6.863	23.823	0.289591998	
12	住宅	04	118.68	92.030	4.688	26.651	0.289591998	
13	住宅	01	118.68	92.030	4.688	26.651	0.289591998	
13	住宅	02	106.09	82.263	6.863	23.823	0.289591998	
13	住宅	03	106.09	82.263	6.863	23.823	0.289591998	
13	住宅	04	118.68	92.030	4.688	26.651	0.289591998	
14	住宅	01	118.68	92.030	4.688	26.651	0.289591998	
14	住宅	02	106.09	82.263	6.863	23.823	0.289591998	
14	住宅	03	106.09	82.263	6.863	23.823	0.289591998	
14	住宅	04	118.68	92.030	4.688	26.651	0.289591998	
15	住宅	01	118.68	92.030	4.688	26.651	0.289591998	

15	住宅	02	106.09	82.263	6.863	23.823	0.289591998	
15	住宅	03	106.09	82.263	6.863	23.823	0.289591998	
15	住宅	04	118.68	92.030	4.688	26.651	0.289591998	
16	住宅	01	118.68	92.030	4.688	26.651	0.289591998	
16	住宅	02	106.09	82.263	6.863	23.823	0.289591998	
16	住宅	03	106.09	82.263	6.863	23.823	0.289591998	
16	住宅	04	118.68	92.030	4.688	26.651	0.289591998	
17	住宅	01	118.68	92.030	4.688	26.651	0.289591998	
17	住宅	02	106.09	82.263	6.863	23.823	0.289591998	
17	住宅	03	106.09	82.263	6.863	23.823	0.289591998	
17	住宅	04	118.68	92.030	4.688	26.651	0.289591998	
18	住宅	01	118.68	92.030	4.688	26.651	0.289591998	
18	住宅	02	106.09	82.263	6.863	23.823	0.289591998	
18	住宅	03	106.09	82.263	6.863	23.823	0.289591998	
18	住宅	04	118.68	92.030	4.688	26.651	0.289591998	
19	住宅	01	118.68	92.030	4.688	26.651	0.289591998	
19	住宅	02	106.09	82.263	6.863	23.823	0.289591998	
19	住宅	03	106.09	82.263	6.863	23.823	0.289591998	
19	住宅	04	118.68	92.030	4.688	26.651	0.289591998	
20	住宅	01	118.68	92.030	4.688	26.651	0.289591998	
20	住宅	02	106.09	82.263	6.863	23.823	0.289591998	
20	住宅	03	106.09	82.263	6.863	23.823	0.289591998	
20	住宅	04	118.68	92.030	4.688	26.651	0.289591998	
21	住宅	01	118.68	92.030	4.688	26.651	0.289591998	
21	住宅	02	106.09	82.263	6.863	23.823	0.289591998	
21	住宅	03	106.09	82.263	6.863	23.823	0.289591998	
21	住宅	04	118.68	92.030	4.688	26.651	0.289591998	
22	住宅	01	118.68	92.030	4.688	26.651	0.289591998	
22	住宅	02	106.09	82.263	6.863	23.823	0.289591998	
22	住宅	03	106.09	82.263	6.863	23.823	0.289591998	
22	住宅	04	118.68	92.030	4.688	26.651	0.289591998	
23	住宅	01	118.68	92.030	4.688	26.651	0.289591998	
23	住宅	02	106.09	82.263	6.863	23.823	0.289591998	
23	住宅	03	106.09	82.263	6.863	23.823	0.289591998	
23	住宅	04	118.68	92.030	4.688	26.651	0.289591998	

24	住宅	01	118.68	92.030	4.688	26.651	0.289591998	
24	住宅	02	106.09	82.263	6.863	23.823	0.289591998	
24	住宅	03	106.09	82.263	6.863	23.823	0.289591998	
24	住宅	04	118.68	92.030	4.688	26.651	0.289591998	
25	住宅	01	118.68	92.030	4.688	26.651	0.289591998	
25	住宅	02	106.09	82.263	6.863	23.823	0.289591998	
25	住宅	03	106.09	82.263	6.863	23.823	0.289591998	
25	住宅	04	118.68	92.030	4.688	26.651	0.289591998	
26	住宅	01	118.68	92.030	4.688	26.651	0.289591998	
26	住宅	02	106.09	82.263	6.863	23.823	0.289591998	
26	住宅	03	106.09	82.263	6.863	23.823	0.289591998	
26	住宅	04	118.68	92.030	4.688	26.651	0.289591998	
27	住宅	01	118.68	92.030	4.688	26.651	0.289591998	
27	住宅	02	106.09	82.263	6.863	23.823	0.289591998	
27	住宅	03	106.09	82.263	6.863	23.823	0.289591998	
27	住宅	04	118.68	92.030	4.688	26.651	0.289591998	
28	住宅	01	118.68	92.030	4.688	26.651	0.289591998	
28	住宅	02	106.09	82.263	6.863	23.823	0.289591998	
28	住宅	03	106.09	82.263	6.863	23.823	0.289591998	
28	住宅	04	118.68	92.030	4.688	26.651	0.289591998	
29	住宅	01	118.68	92.030	4.688	26.651	0.289591998	
29	住宅	02	106.09	82.263	6.863	23.823	0.289591998	
29	住宅	03	106.09	82.263	6.863	23.823	0.289591998	
29	住宅	04	118.68	92.030	4.688	26.651	0.289591998	
30	住宅	01	118.68	92.030	4.688	26.651	0.289591998	
30	住宅	02	106.09	82.263	6.863	23.823	0.289591998	
30	住宅	03	106.09	82.263	6.863	23.823	0.289591998	
30	住宅	04	118.68	92.030	4.688	26.651	0.289591998	
31	住宅	01	118.68	92.030	4.688	26.651	0.289591998	
31	住宅	02	106.09	82.263	6.863	23.823	0.289591998	
31	住宅	03	106.09	82.263	6.863	23.823	0.289591998	
31	住宅	04	118.68	92.030	4.688	26.651	0.289591998	
32	住宅	01	118.68	92.030	4.688	26.651	0.289591998	
32	住宅	02	106.09	82.263	6.863	23.823	0.289591998	
32	住宅	03	106.09	82.263	6.863	23.823	0.289591998	

32	住宅	04	118.68	92.030	4.688	26.651	0.289591998	
33	住宅	01	118.68	92.030	4.688	26.651	0.289591998	
33	住宅	02	106.09	82.263	6.863	23.823	0.289591998	
33	住宅	03	106.09	82.263	6.863	23.823	0.289591998	
33	住宅	04	118.68	92.030	4.688	26.651	0.289591998	
34	住宅	01	118.68	92.030	4.688	26.651	0.289591998	
34	住宅	02	106.09	82.263	6.863	23.823	0.289591998	
34	住宅	03	106.09	82.263	6.863	23.823	0.289591998	
34	住宅	04	118.68	92.030	4.688	26.651	0.289591998	
出屋面层	出屋面间	01	25.16	19.508		5.649	0.289591998	
出屋面层	出屋面间	02	25.85	20.048		5.806	0.289591998	
全楼总计			16158.94	12430.912	785.468	3727.829		

房屋共用部位设计说明表

房屋坐落：宛城区建设东路 668 号第 D9 幢		
为多幢楼服务的共用面积		
公用设施名称	所在楼层及位置	服务对象
仅为本幢楼服务的共用面积		
公用设施名称	所在楼层及位置	服务对象
1 至出屋面层外墙	地上部分	地上部分
-2 至-1 层外墙	地下部分	地下部分
1 至 34 层步梯、电梯、合用前室、1 层入户大堂、2 至 34 层连廊	1 至 34 层	1 至 34 层 住宅
-2 至-1 层步梯、电梯、合用前室、送风机房、排烟机房	-2 至-1 层	-2 至-1 层 机动车库
外墙设计厚度说明：-2 至-1 层墙厚为 250mm，1 至 34 层墙厚为 200mm、外保温厚度为 30mm，阳台为不封闭阳台。		
备注：1、以下内容应表明为多幢或是本幢服务：送风机房、排风机房、配电间、 水箱间、排烟机房和排烟井、电梯机房、消防水池和消防水泵房、各类表间、热交换站、消防控制室等。 2、对于常见的电梯、步梯、走道、前室、大堂、核心筒部位等不用在说明表中出现。		

设计单位名称（盖章）：　　建设单位名称（盖章）：

经办人签字：

南阳市房产分层图

房产坐落	宛城区建设东路668号第D9幢					建筑结构	钢混	套内建筑面积(m²)	39.556
房地号	53-105-3					建成年份	2025	共有分摊面积(m²)	11.453
总层数	36	地上层数	34	地下层数	2	所在层数	出屋面层	产权面积(m²)	51.01

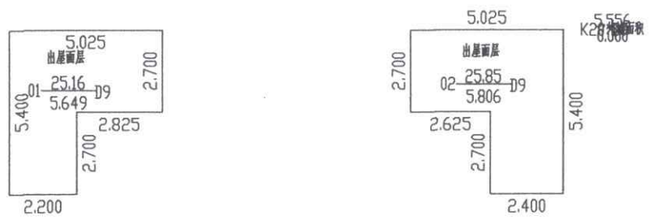

2025年02月15日　　比例 1：200　　河南省创天勘测设计院有限公司

测绘人：何华伟　　审核人：董巧枝

南阳市房产分层图

房产坐落	宛城区建设东路668号第D9幢					建筑结构	钢混	套内建筑面积(m²)	11503.338
房地号	53-105-3					建成年份	2025	共有分摊面积(m²)	3331.284
总层数	36	地上层数	34	地下层数	2	所在层数	2至34	产权面积(m²)	14834.82

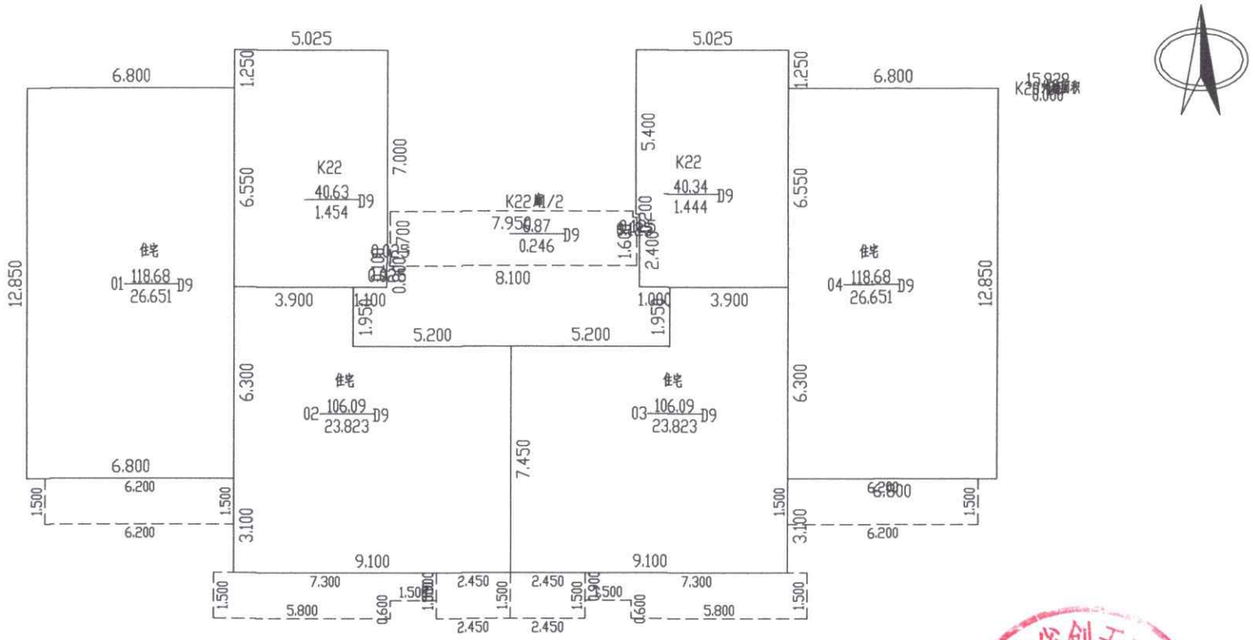

2025年02月15日　　比例 1：200　　河南省创天勘测设计院有限公司

测绘人：何华伟　　审核人：董巧枝

南阳市房产分层图

房产坐落	宛城区建设东路668号第D9幢					建筑结构	钢混	套内建筑面积(m²)	354.886
房地号	53-105-3					建成年份	2025	共有分摊面积(m²)	101.182
总层数	36	地上层数	34	地下层数	2	所在层数	1	产权面积(m²)	456.07

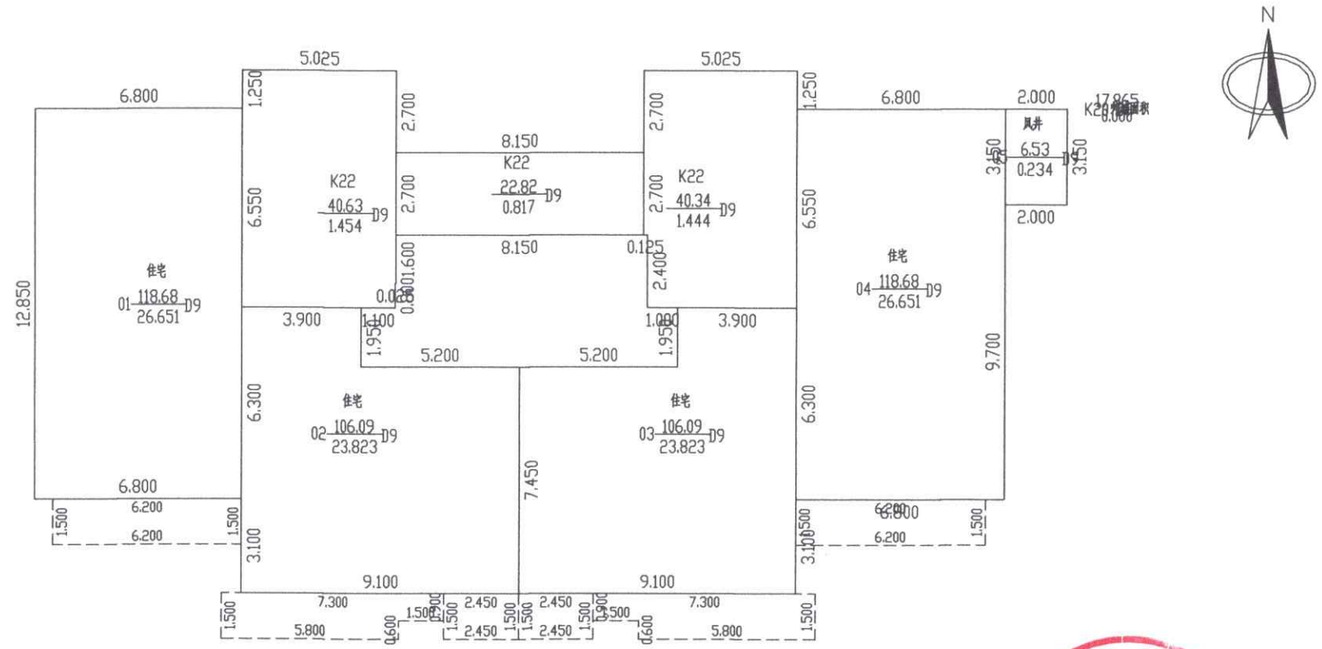

2025年02月15日　　比例 1：200　　河南省创天勘测设计院有限公司

测绘人：何华伟　　审核人：董巧枝

南阳市房产分层图

房产坐落	宛城区建设东路668号第D9幢					建筑结构	钢混	套内建筑面积(m²)	278.989
房地号	53-105-3					建成年份	2025	共有分摊面积(m²)	148.57
总层数	36	地上层数	34	地下层数	2	所在层数	-1	产权面积(m²)	427.56

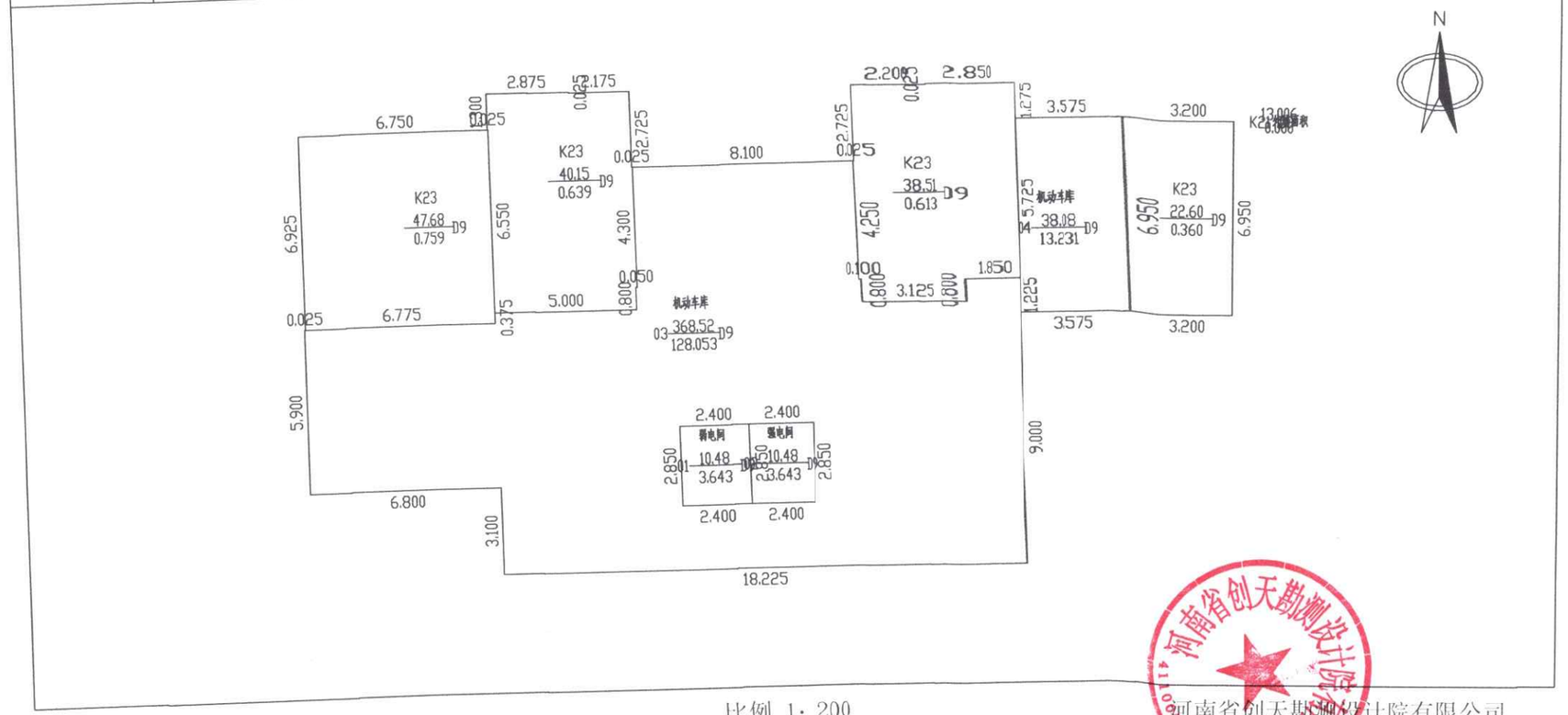

2025年02月15日

比例 1：200

河南省创天勘测设计院有限公司

测绘人：何华伟　　审核人：董巧枝

南阳市房产分层图

房产坐落	宛城区建设东路668号第D9幢					建筑结构	钢混	套内建筑面积(m²)	254.143
房地号	53-105-3					建成年份	2025	共有分摊面积(m²)	135.338
总层数	36	地上层数	34	地下层数	2	所在层数	-2	产权面积(m²)	389.48

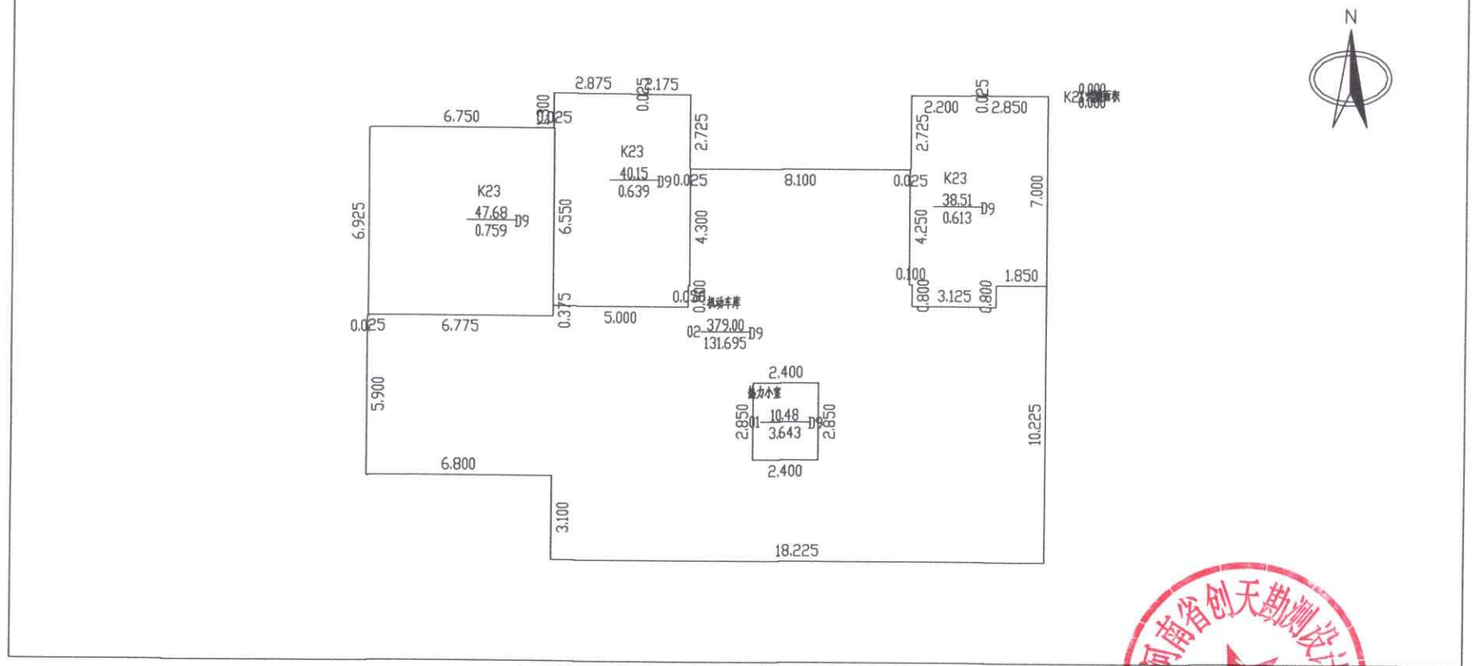

2025年02月15日　　比例 1：200　　河南省创天勘测设计院有限公司

测绘人：何华伟　　审核人：董巧枝

南阳市房产分层图

房产坐落	宛城区建设东路668号第D9幢					建筑结构	钢混	套内建筑面积(m²)	278.989
房地号	53-105-3					建成年份	2025	共有分摊面积(m²)	148.57
总层数	36	地上层数	34	地下层数	2	所在层数	-1	产权面积(m²)	427.56

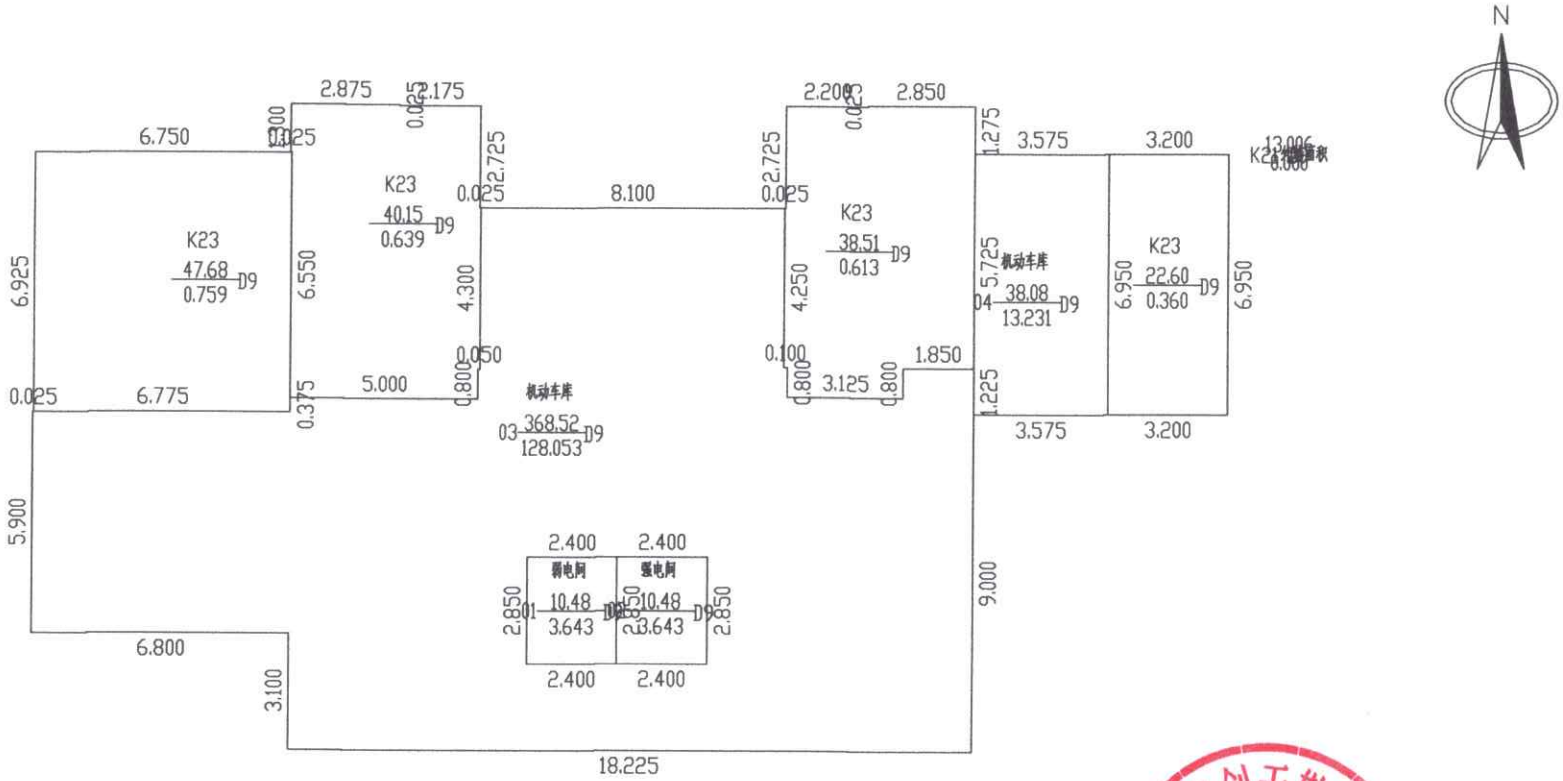

2025年02月15日　　比例 1：200　　河南省创天勘测设计院有限公司

测绘人：何华伟　　审核人：董巧枝